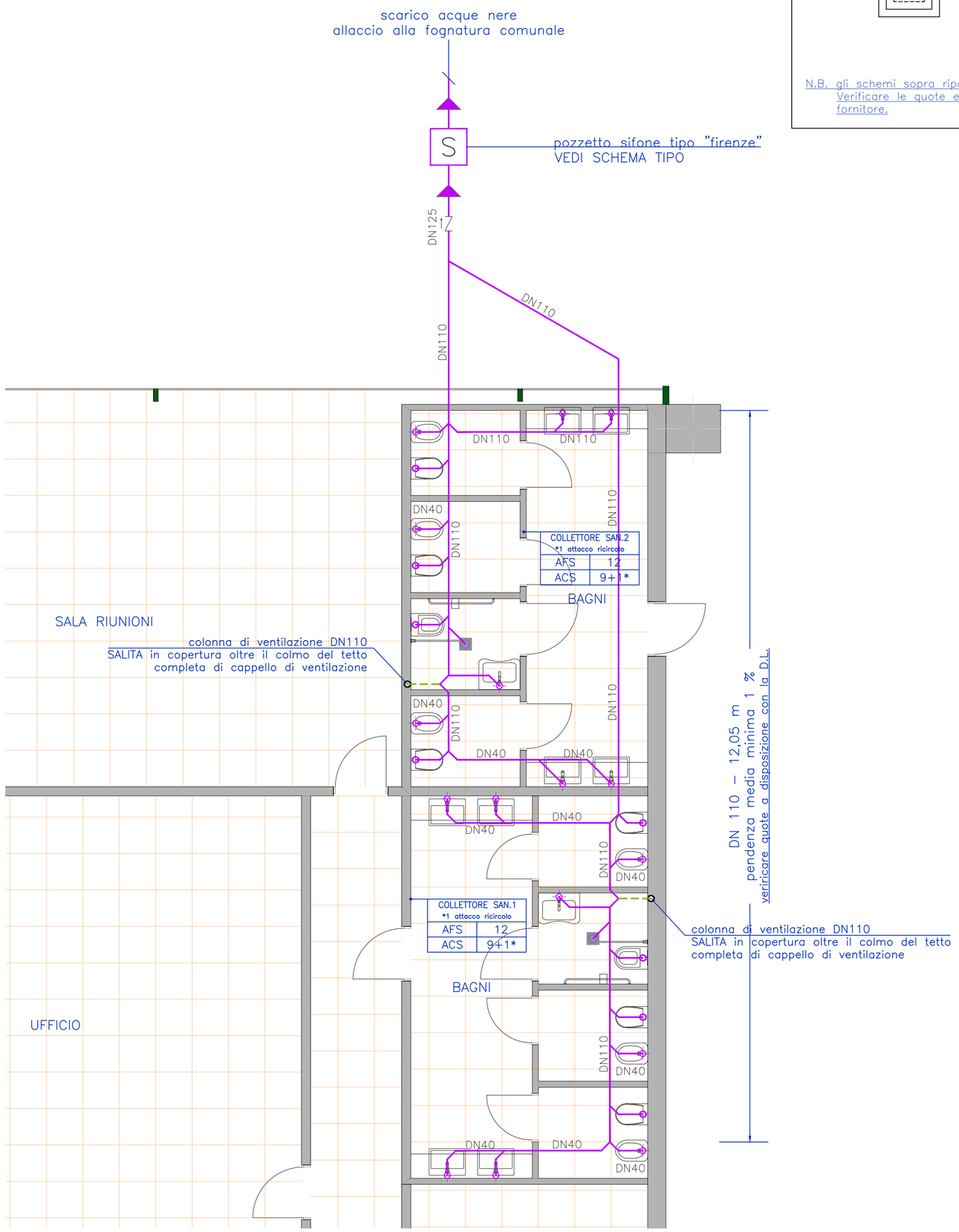

ZONA BAGNI
PIANTA PIANO TERRA

PARTICOLARE TIPO
pozzetto sifone firenze

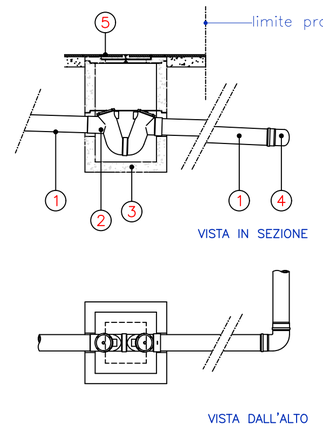

1. Tubo in PVC – DN 140
2. Sifone tipo "FIRENZE" in PVC – DN 140
3. Pozzetto pesante prefabbricato in cls
4. Curva in PVC – 45°
5. Chiusino

N.B. gli schemi sopra riportati sono da intendersi come indicativi. Verificare le quote e le istruzioni di montaggio rilasciate dal fornitore.

LEGENDA

- Collettore acqua sanitaria
- Tubo in triplice strato autoestinguente Servizio: smaltimento acque reflue Posa: Interrata
- Tubo in triplice strato autoestinguente Servizio: colonne di ventilazione scarichi Posa: in traccia
- Sviluppo verticale tubazioni di scarico
- S — Nuovo pozzetto con sifone tipo "Firenze"
- Collegamento utenza*
- Piletta di scarico a pavimento, sifonata
- Valvola anti–riflusso ad innesto medesimo diametro della tubazione sulla quale è installata

nord

* sifonare obbligatoriamente tutti gli scarichi condensa

N.B. Verificare con la Direzione Lavori la posizione delle utenze secondo la collocazione definitiva delle apparecchiature sanitarie.

il progettista

STUDIO TECNICO BULGARINI
25017 lonato (bs) via molini n°37/a tel. 030/9131147 – email info@bulgarini.org

perito industriale
matteo bulgarini
collegio di Brescia n. 1215
p.iva 03850670989
c.f. BLGMTT75E23B157E

GCV

geometra
viviana casella
collegio di Brescia n. 5353
p.iva 02602130987
c.f. CSLVVN83E54D284L

commessa : 24_098
committente : DEPOSITI GHIDINI ROK S.R.L.

progetto di : impianto di climatizzazione e ventilazione meccanica controllata
comune di brescia — provincia di brescia

descrizione tavola: ZONA BAGNI – SCARICO ACQUE NERE
pianta, schemi e tabelle

tavola: S01

scala 1:50/f.s. — data settembre 2024 — aggiornamento — disegnatore DC

file: Z:\STUDIOTECNICOBULGARINI\24_098_GhidiniRok_AGS_Impianti\24_098_Disegni\24_098_GhidiniRok_EsecImp_REV00.dwg